MET-GAL

27.11.2026 - 05.12.2026

DO WYCZERPANIA ZAPASÓW !

BLACK WEEK



RABATY DO

-75%

SYMPHONY



ATM

WB-663

rozmiar	kolor	indeks	rabat	cena
600	P1	25807	35%	153,32 zł
600	P35	25806	35%	153,32 zł
700	P1	25869	35%	165,43 zł
700	P35	25872	35%	165,43 zł
800	P1	25870	35%	181,56 zł
800	P35	25873	35%	181,56 zł
900	P1	25871	35%	193,67 zł
900	P35	25874	35%	193,67 zł

ATM

WB-664

rozmiar	kolor	indeks	rabat	cena
600	P1	25809	35%	185,60 zł
600	P35	25808	35%	185,60 zł
700	P1	25875	35%	197,70 zł
700	P35	25878	35%	197,70 zł
800	P1	25876	35%	213,84 zł
800	P35	25879	35%	213,84 zł
900	P1	25877	35%	225,95 zł
900	P35	25880	35%	225,95 zł

ATM

WB-665

rozmiar	kolor	indeks	rabat	cena
600	P1	25811	35%	197,44 zł
600	P35	25810	35%	197,44 zł
700	P1	25881	35%	211,30 zł
700	P35	25884	35%	211,30 zł
800	P1	25882	35%	225,16 zł
800	P35	25885	35%	225,16 zł
900	P1	25883	35%	239,01 zł
900	P35	25886	35%	239,01 zł



ATM

WB-666

rozmiar	kolor	indeks	rabat	cena
600	P1	25813	35%	148,95 zł
600	P35	25812	35%	148,95 zł
700	P1	25887	35%	159,34 zł
700	P35	25890	35%	159,34 zł
800	P1	25888	35%	169,73 zł
800	P35	25891	35%	169,73 zł
900	P1	25889	35%	180,13 zł
900	P35	25892	35%	180,13 zł

ATM

WB-672

rozmiar	kolor	indeks	rabat	cena
600	P1	39739	35%	162,56 zł
600	P35	39740	35%	162,56 zł
700	P1	39741	35%	167,36 zł
700	P35	39742	35%	167,36 zł
800	P1	39743	35%	176,25 zł
800	P35	39744	35%	176,25 zł
900	P1	39745	35%	183,69 zł
900	P35	39746	35%	183,69 zł

ATM

WB-673

rozmiar	kolor	indeks	rabat	cena
600	P1	39747	35%	114,74 zł
600	P35	39748	35%	114,74 zł
700	P1	39749	35%	117,94 zł
700	P35	39750	35%	117,94 zł
800	P1	39751	35%	121,14 zł
800	P35	39752	35%	121,14 zł
900	P1	39753	35%	124,34 zł
900	P35	39754	35%	124,34 zł

* Podane ceny netto po uwzględnieniu rabatu.
** Warunkiem otrzymania ceny z oferty jest złożenie zamówienia w dniach od 27-11-2026 do 05-12-2026.
*** Produkty objęte promocją nie podlegają zwrotowi.

DO WYCZERPANIA ZAPASÓW

+48 12 356-40-00
zamowienia@metgal.com.pl
www.metgal.eu



ATM
WB-674

rozmiar	kolor	indeks	rabat	cena
L-500	T35	41300	35%	130,55 zł

ATM
WB-675

rozmiar	kolor	indeks	rabat	cena
500	P35	40787	35%	386,33 zł
600	P35	41301	35%	405,80 zł
700	P35	41464	35%	490,75 zł
800	P35	41465	35%	511,55 zł

ATM
WB-677

rozmiar	kolor	indeks	rabat	cena
600	P1	40832	35%	273,42 zł
600	P35	40833	35%	273,42 zł
700	P1	40834	35%	288,33 zł
700	P35	40835	35%	288,33 zł
800	P1	40836	35%	303,25 zł
800	P35	40837	35%	303,25 zł
900	P1	40838	35%	318,16 zł
900	P35	40839	35%	318,16 zł





ATM
PG-210

rozmiar	kolor	indeks	rabat	cena
83-115	G6/T10	18005	35%	50,94 zł



ATM
WM-140

rozmiar	indeks	rabat	cena
L-250	13012	35%	2,74 zł
L-300	13013	35%	3,07 zł
L-350	13014	35%	3,22 zł
L-400	13015	35%	3,52 zł
L-450	13017	35%	3,80 zł
L-500	21481	35%	4,03 zł



ATM
WM-141

rozmiar	kolor	indeks	rabat	cena
L-250	T2/G2	19109	35%	6,83 zł
L-250	T2/P2	40876	35%	6,83 zł
L-300	T2/G2	22643	35%	7,36 zł
L-300	T2/P2	40877	35%	7,36 zł
L-350	T2/G2	18798	35%	7,90 zł
L-350	T2/P2	40878	35%	7,90 zł
L-400	T2/G2	13169	35%	8,45 zł
L-400	T2/P2	40879	35%	8,45 zł
L-450	T2/G2	18799	35%	8,90 zł
L-450	T2/P2	40880	35%	8,90 zł
L-500	T2/G2	23947	35%	9,44 zł
L-500	T2/P2	40881	35%	9,57 zł

* Podane ceny netto po uwzględnieniu rabatu.
** Warunkiem otrzymania ceny z oferty jest złożenie zamówienia w dniach od 27-11-2026 do 05-12-2026.
*** Produkty objęte promocją nie podlegają zwrotowi.

DO WYCZERPANIA ZAPASÓW

+48 12 356-40-00
zamowienia@metgal.com.pl
www.metgal.eu



ATM

DN-250

H-710

kolor	indeks	rabat	cena
G2	17440	35%	7,81 zł
G5	17442	35%	9,54 zł
G6	16970	35%	9,54 zł
G8	20849	35%	9,54 zł
P1	23537	35%	7,28 zł
P2	20851	35%	6,99 zł
RAL9006	23497	35%	7,09 zł



ATM

DN-270

H-710

kolor	indeks	rabat	cena
G2	25499	35%	22,72 zł
G5	25501	35%	22,72 zł
G6	25500	35%	22,72 zł
G8	25502	35%	22,72 zł
P1	36950	35%	22,89 zł
P2	25503	35%	22,89 zł
P32	39164	35%	22,89 zł



ATM

DN-271

H-820

kolor	indeks	rabat	cena
G2	39165	35%	22,83 zł
G5	39166	35%	26,36 zł
G6	39167	35%	26,36 zł
G8	39168	35%	26,36 zł
P1	39169	35%	26,36 zł
P2	39170	35%	26,36 zł
P32	39171	35%	26,36 zł



ATM

DN-802

P2

rozmiar	indeks	rabat	cena
H-152	39354	35%	5,56 zł
H-305	39355	35%	7,57 zł
H-406	39356	35%	8,24 zł
H-710	40282	35%	11,34 zł



ATM

DN-803

P2

rozmiar	indeks	rabat	cena
H-152	39357	35%	5,99 zł
H-305	39358	35%	8,44 zł
H-406	39359	35%	9,43 zł
H-710	40283	35%	13,57 zł



ATM

LS-592

rozmiar	kolor	indeks	rabat	cena
1600x2000	P2	41561	35%	231,99 zł
1800x2000	P2	41562	35%	248,74 zł



ATM

DN-450

G8

rozmiar	indeks	rabat	cena
H-730	35992	30%	143,82 zł
H-1100	35998	30%	180,85 zł



ATM

DN-745

G2

rozmiar	indeks	rabat	cena
L-150	25580	50%	3,89 zł
L-180	25581	50%	4,60 zł
L-200	13617	50%	5,00 zł
L-220	25582	50%	5,33 zł



ATM

DN-027

rozmiar	kolor	indeks	rabat	cena
H-060	A8/T2	20181	50%	1,40 zł
H-080	A8/T2	20508	50%	1,66 zł
H-100	A8/T2	20182	50%	1,91 zł
H-120	A8/T2	20260	50%	2,16 zł
H-150	A8/T2	20253	50%	2,54 zł
H-200	A8/T2	20694	50%	3,29 zł
H-250	A8/T2	39374	50%	3,96 zł



G8

ATM

indeks 35995

DN-452

229,03 zł



P2

ATM

indeks 39916

DN-809E

49,22 zł



P2

ATM

indeks 39917

DN-808E

49,22 zł

* Podane ceny netto po uwzględnieniu rabatu.
** Warunkiem otrzymania ceny z oferty jest złożenie zamówienia w dniach od 27-11-2026 do 05-12-2026.
*** Produkty objęte promocją nie podlegają zwrotowi.

DO WYCZERPANIA ZAPASÓW

+48 12 356-40-00
zamowienia@metgal.com.pl
www.metgal.eu

MAXCLEAN

-35%

CLEANER

indeks 39438

1L **12,94 zł**

indeks 42409

5L **59,39 zł**



-35%

MAXGRIP

profesjonalny klej w sprayu

indeks 39793

600ml **12,99 zł**

ATM

PG-480



rozmiar	kolor	indeks	rabat	cena
Light	P1	37273	50%	32,68 zł
Medium	P1	35838	50%	32,68 zł
Strong	P1	37275	50%	32,68 zł
Light	P3	37274	50%	32,68 zł
Medium	P3	35837	50%	32,68 zł
Strong	P3	37276	50%	32,68 zł
Light	P32	38218	50%	32,68 zł
Medium	P32	38219	50%	32,68 zł
Strong	P32	38220	50%	32,68 zł

ATM

PG-481



rozmiar	kolor	indeks	rabat	cena
Light	P1	38221	50%	32,68 zł
Medium	P1	38224	50%	32,68 zł
Strong	P1	38227	50%	32,68 zł
Light	P3	38222	50%	32,68 zł
Medium	P3	38225	50%	32,68 zł
Strong	P3	38228	50%	32,68 zł
Light	P32	38223	50%	32,68 zł
Medium	P32	38226	50%	32,68 zł
Strong	P32	38229	50%	32,68 zł

-42%

ATM

indeks 20109

S-00 H0

0,74 zł

CLIP-ON SLOW

-42%

ATM

indeks 20110

S-08 H0

0,74 zł

CLIP-ON SLOW

-42%

ATM

indeks 20111

S-15 H0

0,74 zł

CLIP-ON SLOW

-34%

ATM

indeks 35509

XS-00 H0

1,80 zł

CLIP-ON SLOW 4 screws

-34%

ATM

indeks 35507

XS-15 H0

1,80 zł

CLIP-ON SLOW 4 screws

-35%

ATM

indeks 21154

T-00 H0

0,36 zł

-35%

ATM

indeks 21718

T-08 H0

0,36 zł

-35%

ATM

indeks 21719

T-15 H0

0,36 zł

-35%

ATM

indeks 19911

T-00 H2

0,36 zł

-35%

ATM

indeks 19912

T-08 H2

0,36 zł

-35%

ATM

indeks 19913

T-15 H2

0,36 zł

ATM



Frezy

symbol	rozmiar	indeks	rabat	cena
NR-1026	26	36123	32%	5,58 zł
NR-1030	30	41059	32%	7,79 zł
NR-1035	35	18228	32%	9,61 zł
NR-1040	40	41062	32%	12,97 zł
NR-1045	45	41063	32%	14,59 zł
NR-1050	50	41064	32%	16,21 zł
NR-1060	60	41065	32%	19,47 zł

* Podane ceny netto po uwzględnieniu rabatu.
** Warunkiem otrzymania ceny z oferty jest złożenie zamówienia w dniach od 27-11-2026 do 05-12-2026.
*** Produkty objęte promocją nie podlegają zwrotowi.

DO WYCZERPANIA ZAPASÓW

+48 12 356-40-00
zamowienia@metgal.com.pl
www.metgal.eu

VERAMET





APOLLO

symbol	rozstaw	kolor	indeks	rabat	cena
K-111		G5	17482	45%	12,10 zł
K-116	72	G5	17483	45%	12,69 zł
K-116	90	G5	17971	45%	12,69 zł
K-117	72	G5	17484	45%	12,69 zł
K-117	90	G5	17970	45%	12,69 zł
K-118	72	G5	17485	45%	14,21 zł
K-118	90	G5	36552	45%	14,21 zł

DECO

symbol	rozstaw	kolor	indeks	rabat	cena
K-421	03	AB	36475	35%	13,03 zł
K-421	03	G8	36479	35%	13,03 zł
K-421	03	G8/G2	36476	35%	13,03 zł
K-421	03	P1	36478	35%	13,03 zł
K-421	03	P2	36477	35%	13,43 zł
K-426	72	AB	36571	35%	13,01 zł
K-426	72	G8/G2	36565	35%	13,01 zł
K-426	90	AB	36574	35%	13,01 zł
K-426	90	G8/G2	36568	35%	13,01 zł
K-427	72	AB	36572	35%	13,01 zł
K-427	72	G8/G2	36566	35%	13,01 zł
K-427	90	AB	36575	35%	13,01 zł
K-427	90	G8/G2	36569	35%	13,01 zł
K-428	72	AB	36573	35%	14,69 zł
K-428	72	G8/G2	36567	35%	14,69 zł
K-428	90	AB	36576	35%	14,69 zł
K-428	90	G8/G2	36570	35%	14,69 zł



K-405
indeks 11858
INCA
11,22 zł





DOMO

symbol	rozstaw	kolor	indeks	rabat	cena
K-261		AB	36504	35%	12,92 zł
K-261		G8	36503	35%	12,92 zł
K-261		P2	36502	35%	12,92 zł
K-266	72	AB	36528	35%	13,44 zł
K-266	72	G8	36529	35%	13,44 zł
K-266	90	AB	36534	35%	13,44 zł
K-266	90	G8	36535	35%	13,44 zł
K-267	72	AB	36531	35%	13,44 zł
K-267	72	G8	36530	35%	13,44 zł
K-267	90	AB	36537	35%	13,44 zł
K-267	90	G8	36536	35%	13,44 zł
K-268	72	AB	36532	35%	14,38 zł
K-268	72	G8	36533	35%	14,38 zł
K-268	90	AB	36538	35%	14,38 zł
K-268	90	G8	36539	35%	14,38 zł

LUNA

symbol	rozstaw	kolor	indeks	rabat	cena
K-371		AB	36492	35%	13,57 zł
K-371		G8	36491	35%	13,57 zł
K-371		P2	36493	35%	13,57 zł
K-376	72	AB	36540	35%	14,52 zł
K-376	72	G8	36546	35%	14,52 zł
K-376	90	AB	36543	35%	14,52 zł
K-376	90	G8	36549	35%	14,52 zł
K-377	72	AB	36541	35%	14,52 zł
K-377	72	G8	36547	35%	14,52 zł
K-377	90	AB	36544	35%	14,52 zł
K-377	90	G8	36550	35%	14,52 zł
K-378	72	AB	36542	35%	15,94 zł
K-378	72	G8	36548	35%	15,94 zł
K-378	90	AB	36545	35%	15,94 zł
K-378	90	G8	36551	35%	15,94 zł



K-341
PIANI

kolor	indeks	rabat	cena
AB	36470	35%	13,86 zł
G8/G2	36469	35%	13,86 zł
P2	36471	35%	13,86 zł



K-351
DENSO

kolor	indeks	rabat	cena
AB	36472	35%	13,03 zł
G8/G2	36473	35%	13,03 zł
P2	36474	35%	13,03 zł



K-361
VESTA

kolor	indeks	rabat	cena
AB	36485	35%	12,97 zł
G8/G2	36484	35%	12,97 zł



K-491
LEDO

kolor	indeks	rabat	cena
AB	36462	35%	14,25 zł
G8	36461	35%	14,25 zł
G8/G2	36460	35%	14,25 zł
P1	36463	35%	14,25 zł
P2	36464	35%	14,25 zł



K-402
indeks 19845
LEO
11,38 zł



K-501
indeks 20075
ATENA
12,59 zł

* Podane ceny netto po uwzględnieniu rabatu.
** Warunkiem otrzymania ceny z oferty jest złożenie zamówienia w dniach od 27-11-2026 do 05-12-2026.
*** Produkty objęte promocją nie podlegają zwrotowi.

DO WYCZERPANIA ZAPASÓW

+48 12 356-40-00
zamowienia@metgal.com.pl
www.metgal.eu

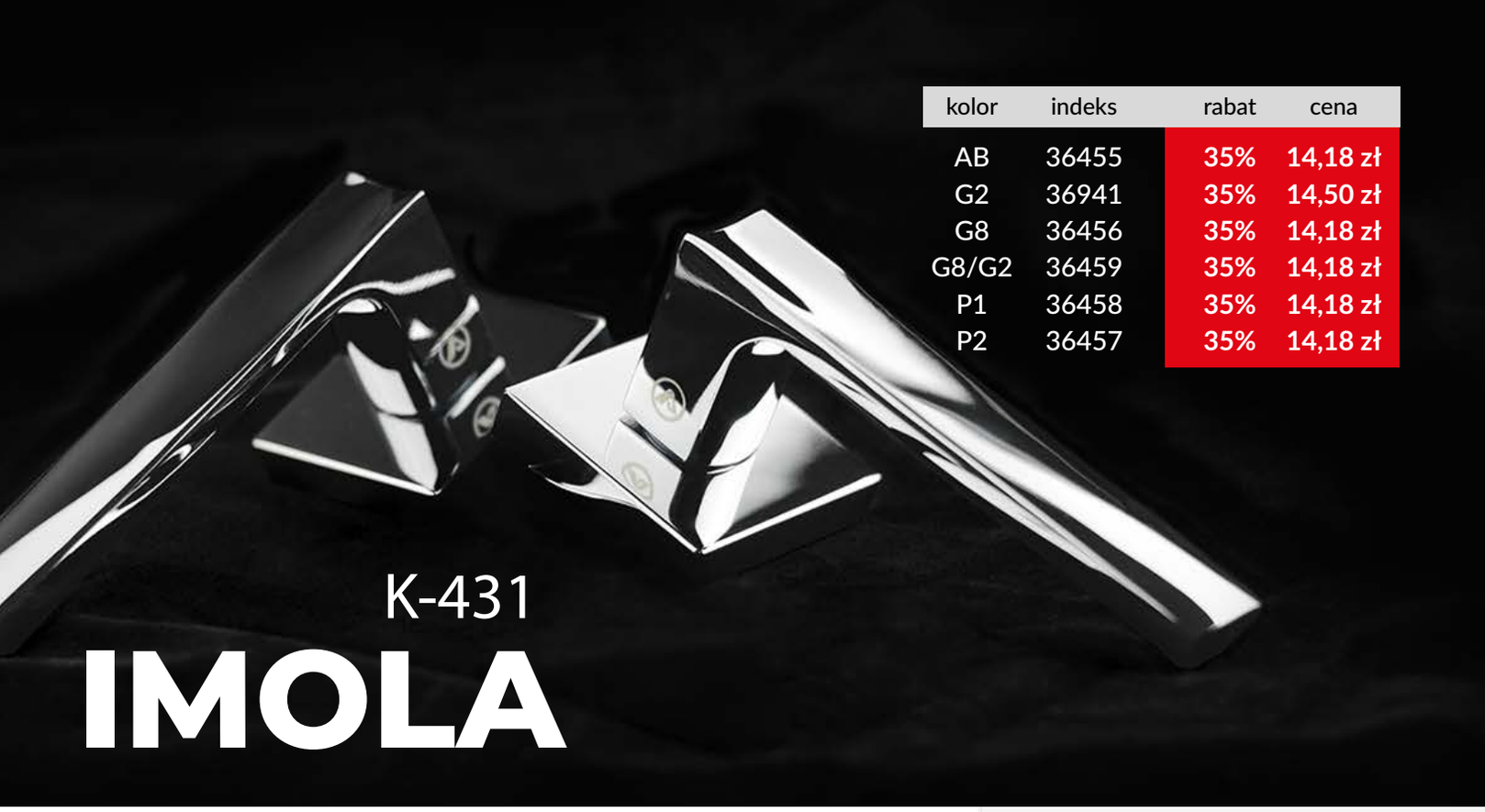

K-431

IMOLA

kolor	indeks	rabat	cena
AB	36455	35%	14,18 zł
G2	36941	35%	14,50 zł
G8	36456	35%	14,18 zł
G8/G2	36459	35%	14,18 zł
P1	36458	35%	14,18 zł
P2	36457	35%	14,18 zł



K-1541

PIANO

kolor	indeks	rabat	cena
G2	36603	35%	31,86 zł
G26	36604	35%	32,71 zł
G3	36608	35%	32,71 zł
G8	36605	35%	31,86 zł
P1	36607	35%	32,71 zł
P2	36606	35%	32,71 zł



K-1551

ASTON

kolor	indeks	rabat	cena
G2	36630	35%	18,17 zł
G5	36631	35%	18,79 zł
G6	36632	35%	18,79 zł
G8	36633	35%	18,17 zł
P2	36629	35%	18,79 zł



K-1481

KARO

kolor	indeks	rabat	cena
G2	36626	35%	16,48 zł
G26	36625	35%	17,16 zł
G3	36627	35%	17,16 zł
G8	36628	35%	16,48 zł
P1	36624	35%	17,84 zł
P2	36623	35%	17,84 zł



K-1451

ARTE

kolor	indeks	rabat	cena
P1	36597	35%	18,00 zł
P2	36596	35%	18,00 zł



K-1351

DENSO

kolor	indeks	rabat	cena
G2	36617	35%	18,79 zł
G8	36616	35%	18,79 zł



K-1491

LEDO

kolor	indeks	rabat	cena
G2	36635	35%	18,28 zł
G26	36636	35%	18,95 zł
G8	36634	35%	19,34 zł
P1	36637	35%	18,95 zł
P2	36638	35%	19,68 zł



PG-1072

kolor	indeks	rabat	cena
AB	36777	40%	9,11 zł
P2	36779	40%	8,21 zł
S8	36778	40%	7,81 zł



PG-1074

kolor	indeks	rabat	cena
AB	36780	40%	9,11 zł
P2	36782	40%	8,21 zł
S8	36781	40%	7,81 zł



K-1511
indeks 36609

ROMA

29,00 zł

* Podane ceny netto po uwzględnieniu rabatu.
** Warunkiem otrzymania ceny z oferty jest złożenie zamówienia w dniach od 27-11-2026 do 05-12-2026.
*** Produkty objęte promocją nie podlegają zwrotowi.

DO WYCZERPANIA ZAPASÓW

+48 12 356-40-00
zamowienia@metgal.com.pl
www.metgal.eu



AKCESORIA KUCHENNE ATM

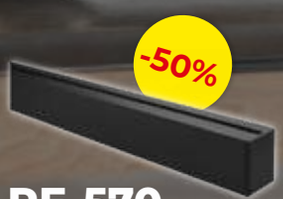

RE-570

rozmiar	indeks	cena
D-1000	40800	27,22 zł
D-1500	40801	40,51 zł

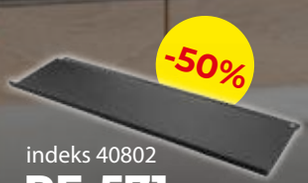

indeks 40802

RE-571

6,96 zł



indeks 40803

RE-572

63,30 zł



indeks 40804

RE-573

45,57 zł



indeks 40805

RE-574

15,19 zł



indeks 40806

RE-575

6,96 zł



indeks 40807

RE-576

117,10 zł



indeks 40808

RE-577

82,29 zł



ATM

PG-065

siła	kolor	indeks	rabat	cena
Light	T1	39758	35%	5,99 zł
Light	T32	39759	35%	5,99 zł
Standard	T1	39760	35%	5,99 zł
Standard	T32	39761	35%	5,99 zł
Strong	T1	39762	35%	5,99 zł
Strong	T32	39763	35%	5,99 zł



ATM

PG-060

kolor	indeks	cena
T3	23910	0,91 zł



ATM

PG-061

kolor	indeks	cena
T3	25173	0,86 zł



ATM

PG-062

kolor	indeks	cena
T3/G8	25174	2,29 zł



ATM

PG-063

kolor	indeks	cena
T3/G8	25176	1,82 zł

* Podane ceny netto po uwzględnieniu rabatu.
** Warunkiem otrzymania ceny z oferty jest złożenie zamówienia w dniach od 27-11-2026 do 05-12-2026.
*** Produkty objęte promocją nie podlegają zwrotowi.

DO WYCZERPANIA ZAPASÓW

+48 12 356-40-00
zamowienia@metgal.com.pl
www.metgal.eu



indeks 23569

Klamra stołu

(wrzeciądz burtowy)

1,27 zł



Wiertła do konfirmatu

symbol	rozmiar	indeks	rabat	cena
NR-1121	5.0x50	41015	35%	5,34 zł
NR-1122	6.4x50	41016	35%	5,42 zł
NR-1123	7.0x50/70	41017	35%	6,02 zł



indeks 36017 1000 szt.

WK-1001 7x50

39,90 zł



Wkręt KDH 1 kg

rozmiar	indeks	rabat	cena
3,0x16	10448	30%	13,75 zł
3,0x20	10451	30%	11,35 zł
3,0x25	10455	30%	11,35 zł
3,0x30	10450	30%	11,96 zł
3,5x16	10454	30%	9,46 zł
3,5x20	10481	30%	8,04 zł
3,5x25	10458	30%	8,04 zł
4,0x16	10449	30%	9,46 zł
4,0x20	10447	30%	9,46 zł
4,0x25	10452	30%	8,51 zł
4,0x30	10453	30%	9,42 zł
4,5x16	41244	30%	10,87 zł
4,5x20	41243	30%	10,87 zł
4,5x25	41245	30%	10,87 zł
4,5x30	18013	30%	11,33 zł



indeks 41389

KN-640 20x20x16

0,21 zł



MS-307

rozmiar	indeks	rabat	cena
10x100	36051	30%	2,42 zł
10x150	36052	30%	2,66 zł



MS-194

rozmiar	indeks	rabat	cena
9x80	36985	30%	1,09 zł
9x90	17362	30%	0,84 zł
9x100	18928	30%	1,53 zł
9x120	20097	30%	1,53 zł
9x140	11295	30%	1,55 zł
10x100	18542	30%	1,06 zł
10x140	20100	30%	1,58 zł
10x145	18543	30%	1,23 zł
12x120	25235	30%	1,11 zł
14x120	20098	30%	1,34 zł
14x140	11800	30%	1,66 zł
14x165	20101	30%	1,80 zł
14x200	20102	30%	2,20 zł



MN-109

rozmiar	indeks	rabat	cena
L-065	13019	30%	0,58 zł
L-100	13020	30%	0,67 zł
L-120	14444	30%	0,69 zł
L-150	12428	30%	0,68 zł



indeks 41390

KN-642 30x30x16

0,24 zł



indeks 41623

KN-643 40x40x16

0,22 zł



indeks 14385

MN-023

0,16 zł



indeks 12970

MN-024

0,26 zł



indeks 17451 5000 szt.

MS-200 ø5

82,74 zł

* Podane ceny netto po uwzględnieniu rabatu.
** Warunkiem otrzymania ceny z oferty jest złożenie zamówienia w dniach od 27-11-2026 do 05-12-2026.
*** Produkty objęte promocją nie podlegają zwrotowi.

DO WYCZERPANIA ZAPASÓW

+48 12 356-40-00
zamowienia@metgal.com.pl
www.metgal.eu



TECHNO

rozmiar	kolor	indeks	rabat	cena
L-96	G6	15638	51%	4,76 zł
L-96	G8	15014	48%	6,46 zł
L-192/160	P59	40157	40%	6,94 zł
L-192/160	P60	24891	30%	8,22 zł
L-192/160	P61	24892	30%	8,22 zł
L-192/160	P68	26246	35%	5,18 zł
L-256	G2	24583	30%	13,33 zł
L-256	G5	24584	30%	11,42 zł
L-256	G6	24585	30%	11,44 zł
L-256	G8	24586	30%	14,80 zł
L-256	P60	24895	30%	11,42 zł
L-320	G5	24588	41%	12,36 zł
L-320	G6	24589	41%	12,36 zł
L-320	G8	24590	31%	16,90 zł
L-320	P60	24893	30%	14,63 zł



TL2

indeks 21234

C-1684 L-128

5,07 zł



G5

indeks 13714

C-174 L-128

4,34 zł



G5

indeks 13779

C-723 L-96

1,84 zł



G1

indeks 16738

C-504A L-128

2,60 zł



C-1755

rozmiar	kolor	indeks	rabat	cena
L-160	G5	11940	30%	21,10 zł
L-160	G6	15759	30%	21,36 zł



symbol	rozmiar	kolor	indeks	rabat	cena
C-1203	L-96	G6	15139	66%	2,44 zł
C-1204	L-128	G6	18372	39%	3,19 zł



symbol	rozmiar	kolor	indeks	rabat	cena
C-1881	L-32	G5	17314	46%	2,99 zł
C-1881	L-32	G6	19197	69%	1,73 zł
C-1882	L-64	G2	20350	66%	3,28 zł
C-1882	L-64	G5	21649	65%	3,04 zł
C-1882	L-64	G6	20800	67%	2,86 zł
C-1882	L-64	G8	21625	75%	2,86 zł
C-1883	L-96	G5	14665	50%	5,80 zł



C-983

rozmiar	kolor	indeks	rabat	cena
L-96	TL2	15125	62%	1,40 zł
L-96	TL3	16829	61%	1,06 zł

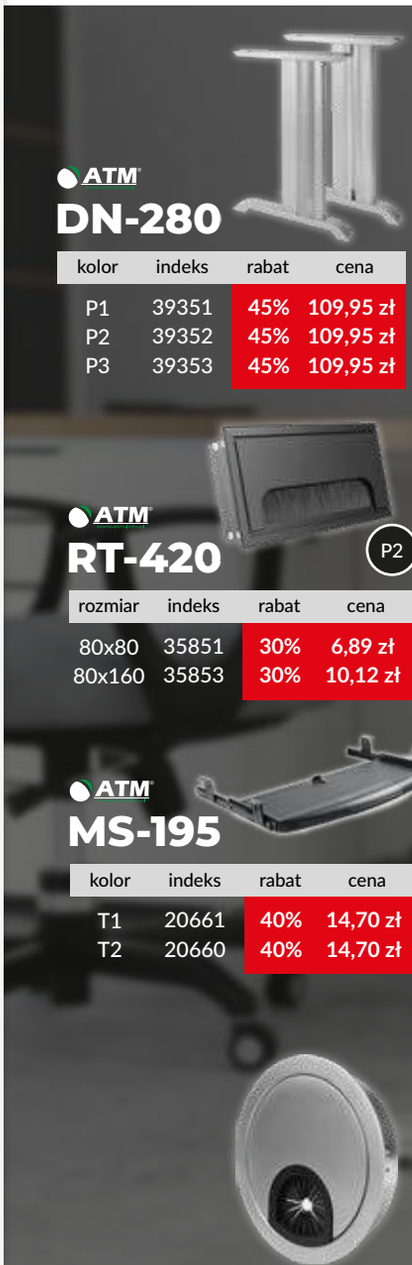

ATM

DN-280

kolor	indeks	rabat	cena
P1	39351	45%	109,95 zł
P2	39352	45%	109,95 zł
P3	39353	45%	109,95 zł

ATM

MS-395

kolor	indeks	rabat	cena
T2	35069	30%	17,01 zł
T3	35068	30%	17,01 zł

ATM

RT-420

P2

rozmiar	indeks	rabat	cena
80x80	35851	30%	6,89 zł
80x160	35853	30%	10,12 zł

ATM

RT-720

P2

rozmiar	indeks	rabat	cena
80x80	37805	30%	6,89 zł
80x120	37810	30%	8,60 zł
80x160	37808	30%	12,99 zł

ATM

MS-195

kolor	indeks	rabat	cena
T1	20661	40%	14,70 zł
T2	20660	40%	14,70 zł

ATM

MS-196

kolor	indeks	rabat	cena
T1	18924	40%	20,88 zł
T2	18925	40%	20,88 zł

ATM

ST-350

kolor	indeks	rabat	cena
G2	40874	30%	3,83 zł
G6	35070	30%	3,82 zł
G8	35073	30%	3,82 zł
P1	35072	30%	3,82 zł
P2	35071	30%	3,82 zł

* Podane ceny netto po uwzględnieniu rabatu.
** Warunkiem otrzymania ceny z oferty jest złożenie zamówienia w dniach od 27-11-2026 do 05-12-2026.
*** Produkty objęte promocją nie podlegają zwrotowi.

DO WYCZERPANIA ZAPASÓW

+48 12 356-40-00
zamowienia@metgal.com.pl
www.metgal.eu

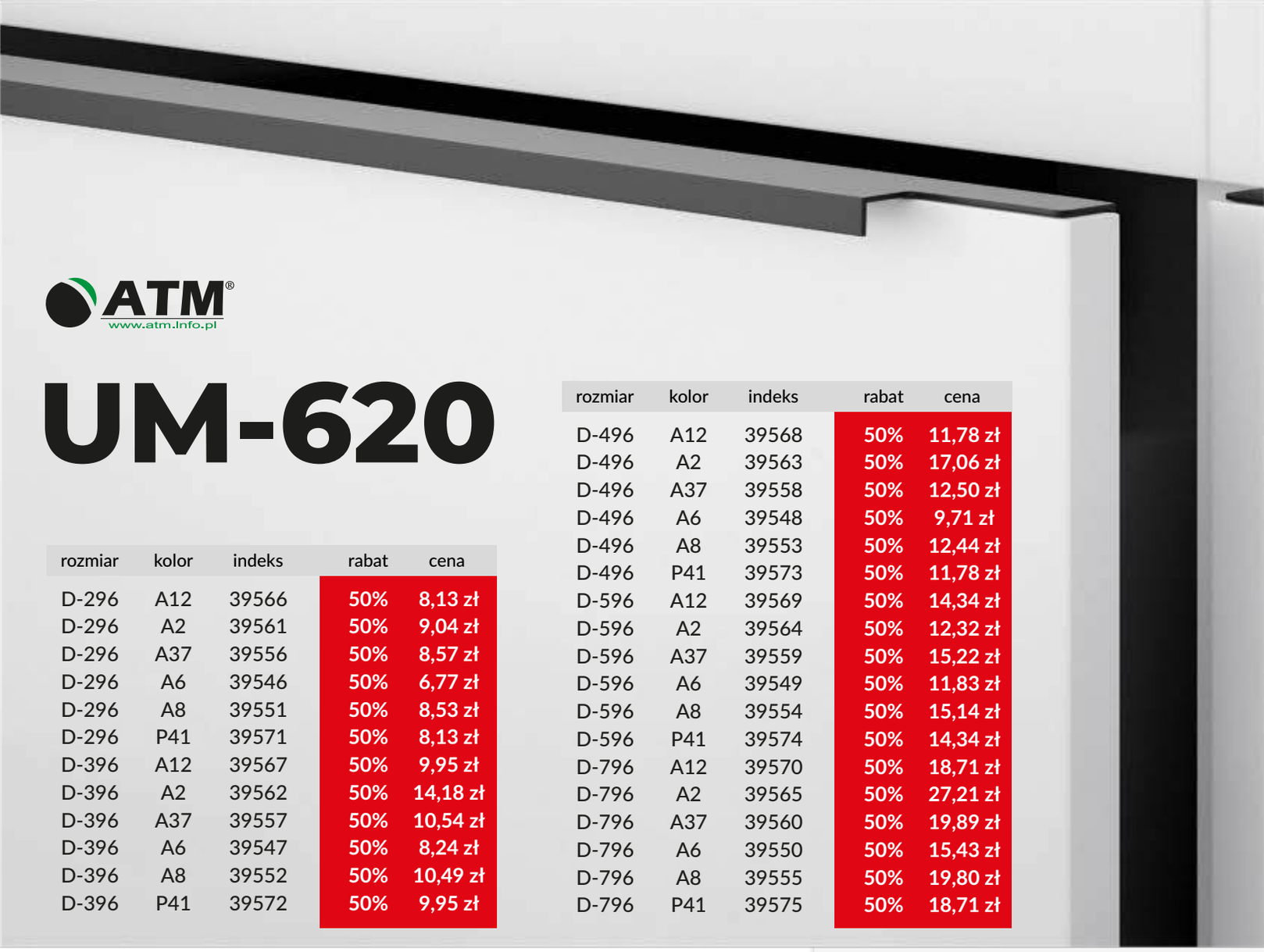

ATM®
www.atm.info.pl

UM-620

rozmiar	kolor	indeks	rabat	cena
D-296	A12	39566	50%	8,13 zł
D-296	A2	39561	50%	9,04 zł
D-296	A37	39556	50%	8,57 zł
D-296	A6	39546	50%	6,77 zł
D-296	A8	39551	50%	8,53 zł
D-296	P41	39571	50%	8,13 zł
D-396	A12	39567	50%	9,95 zł
D-396	A2	39562	50%	14,18 zł
D-396	A37	39557	50%	10,54 zł
D-396	A6	39547	50%	8,24 zł
D-396	A8	39552	50%	10,49 zł
D-396	P41	39572	50%	9,95 zł

rozmiar	kolor	indeks	rabat	cena
D-496	A12	39568	50%	11,78 zł
D-496	A2	39563	50%	17,06 zł
D-496	A37	39558	50%	12,50 zł
D-496	A6	39548	50%	9,71 zł
D-496	A8	39553	50%	12,44 zł
D-496	P41	39573	50%	11,78 zł
D-596	A12	39569	50%	14,34 zł
D-596	A2	39564	50%	12,32 zł
D-596	A37	39559	50%	15,22 zł
D-596	A6	39549	50%	11,83 zł
D-596	A8	39554	50%	15,14 zł
D-596	P41	39574	50%	14,34 zł
D-796	A12	39570	50%	18,71 zł
D-796	A2	39565	50%	27,21 zł
D-796	A37	39560	50%	19,89 zł
D-796	A6	39550	50%	15,43 zł
D-796	A8	39555	50%	19,80 zł
D-796	P41	39575	50%	18,71 zł



ATM®

UM-470

rozmiar	kolor	indeks	rabat	cena
L-96	A12	35792	40%	1,97 zł
L-96	A6	35775	40%	1,88 zł
L-128	A12	35784	40%	2,29 zł
L-128	A6	35776	40%	2,23 zł
L-160	A12	35785	40%	2,68 zł
L-160	A6	35777	40%	2,62 zł
L-192	A12	35786	40%	3,24 zł
L-192	A6	35778	40%	3,19 zł
L-224	A12	35787	40%	3,95 zł
L-224	A6	35779	40%	3,67 zł
L-256	A12	35788	40%	4,34 zł
L-256	A6	35781	40%	4,01 zł
L-288	A12	35789	40%	4,70 zł
L-288	A6	35782	40%	4,34 zł
L-320	A12	35790	40%	5,41 zł
L-320	A6	35780	40%	5,29 zł
L-384	A12	35791	40%	5,82 zł
L-384	A6	35783	40%	5,54 zł



ATM®

UM-472

rozmiar	kolor	indeks	rabat	cena
L-96	A12	35793	40%	2,48 zł
L-96	A6	35794	40%	2,68 zł
L-128	A12	35796	40%	2,86 zł
L-128	A6	35795	40%	2,65 zł
L-160	A12	35797	40%	3,15 zł
L-160	A6	35798	40%	2,88 zł
L-192	A12	35800	40%	3,16 zł
L-192	A6	35799	40%	2,89 zł
L-224	A12	35801	40%	3,62 zł
L-224	A6	35802	40%	3,29 zł
L-256	A12	35804	40%	4,17 zł
L-256	A6	35803	40%	3,76 zł
L-288	A12	35809	40%	4,63 zł
L-288	A6	35810	40%	4,24 zł
L-320	A12	35805	40%	5,83 zł
L-320	A6	35806	40%	5,35 zł
L-384	A12	35807	40%	5,97 zł
L-384	A6	35808	40%	5,50 zł



ATM®

UM-151

rozmiar	kolor	indeks	rabat	cena
L-128	G2	24808	40%	5,18 zł
L-128	G6	24809	40%	5,25 zł
L-128	G8	24810	40%	5,38 zł
L-160	G6	24812	40%	5,90 zł
L-160	G8	24813	40%	6,07 zł
L-192	G2	24814	40%	6,76 zł
L-192	G6	24815	40%	6,82 zł
L-192	G8	24816	40%	7,27 zł
L-224	G2	24817	40%	7,77 zł
L-224	G6	24818	40%	7,89 zł
L-224	G8	24819	40%	8,21 zł
L-256	G2	24820	40%	8,98 zł
L-256	G6	24821	40%	9,35 zł
L-256	G8	24825	40%	9,79 zł
L-320	G6	24827	40%	10,52 zł
L-320	G8	24828	40%	11,27 zł

* Podane ceny netto po uwzględnieniu rabatu.
** Warunkiem otrzymania ceny z oferty jest złożenie zamówienia w dniach od 27-11-2026 do 05-12-2026.
*** Produkty objęte promocją nie podlegają zwrotowi.

DO WYCZERPANIA ZAPASÓW

+48 12 356-40-00
zamowienia@metgal.com.pl
www.metgal.eu



GM-220

kolor	indeks	cena
G4	35748	2,16 zł
G49	35749	2,21 zł
P2	35750	2,10 zł



GM-260

kolor	indeks	cena
G4	35752	2,24 zł
G49	35753	2,25 zł
P2	35751	2,24 zł



GM-280

kolor	indeks	cena
G4	35754	1,88 zł
G49	35755	2,01 zł
P2	35756	1,88 zł



GM-324

kolor	indeks	cena
G4	22417	2,04 zł
G49	35390	2,12 zł
P2	26140	2,04 zł



GM-330

kolor	indeks	cena
G2	21846	3,55 zł
G3	39493	3,52 zł
G37	39494	3,52 zł
G4	37036	3,52 zł
G49	26304	3,75 zł
G5	21847	3,75 zł
G6	26137	3,75 zł
G8	26138	3,86 zł
P1	35391	3,58 zł
P2	26139	3,58 zł
P41	39495	3,58 zł



indeks 37282

GM-313

2,78 zł



indeks 40884

GM-832

1,56 zł



UM-012

rozmiar	kolor	indeks	rabat	cena
L-96	G2	20911	40%	1,86 zł
L-96	G5	20912	40%	2,03 zł
L-128	G2	20913	40%	2,52 zł
L-128	G5	20914	40%	2,66 zł



UM-021

rozmiar	kolor	indeks	rabat	cena
L-128	G8	22081	40%	3,32 zł
L-160	G8	22082	40%	3,77 zł
L-192	G8	22083	40%	3,95 zł
L-224	G8	22084	40%	4,36 zł
L-320	G8	15006	40%	4,49 zł
L-416	G8	23645	40%	5,42 zł



UM-026

rozmiar	kolor	indeks	rabat	cena
L-96	G8	26303	40%	1,02 zł
L-128	G8	26302	40%	1,40 zł



UM-049

rozmiar	kolor	indeks	rabat	cena
L-64	AB	35772	40%	1,68 zł
L-64	G2	39472	40%	1,85 zł
L-64	G37	39473	40%	2,06 zł
L-64	G4	35773	40%	1,35 zł
L-64	G49	35774	40%	1,69 zł
L-64	G8	35769	40%	1,66 zł
L-64	P1	35771	40%	1,62 zł
L-64	P2	35770	40%	1,62 zł



UM-154

rozmiar	kolor	indeks	rabat	cena
L-128	G2	22118	50%	3,13 zł
L-128	G8	22121	50%	3,45 zł
L-160	G5	22123	50%	4,06 zł
L-160	G6	22124	50%	3,97 zł
L-160	G8	22427	50%	4,04 zł
L-192	G2	22126	50%	4,71 zł
L-192	G5	22127	50%	4,92 zł
L-192	G6	22128	50%	4,92 zł
L-192	G8	22129	50%	5,34 zł
L-320	G2	36362	50%	7,74 zł
L-320	G5	36363	50%	8,14 zł
L-320	G6	36364	50%	8,14 zł
L-320	G8	25127	50%	8,80 zł



UM-079

rozmiar	kolor	indeks	rabat	cena
L-64	AB	35906	40%	2,12 zł
L-64	G4	35902	40%	1,89 zł
L-64	G49	35903	40%	2,15 zł
L-64	G8	35905	40%	2,12 zł
L-64	P1	35904	40%	1,84 zł
L-64	P2	35901	40%	1,84 zł



UM-843

rozmiar	kolor	indeks	rabat	cena
L-96	P2	40167	40%	2,66 zł
L-128	P2	40043	40%	3,00 zł
L-160	P2	40044	40%	3,32 zł
L-192	P2	40045	40%	3,67 zł
L-256	P2	40046	40%	4,74 zł
L-320	P2	40047	40%	5,68 zł
L-416	P2	40166	40%	7,04 zł

* Podane ceny netto po uwzględnieniu rabatu.
** Warunkiem otrzymania ceny z oferty jest złożenie zamówienia w dniach od 27-11-2026 do 05-12-2026.
*** Produkty objęte promocją nie podlegają zwrotowi.

DO WYCZERPANIA ZAPASÓW

+48 12 356-40-00
zamowienia@metgal.com.pl
www.metgal.eu



ATM

KN-377

rozmiar	kolor	indeks	rabat	cena
L-120	T1	12912	30%	2,36 zł
L-120	T12	23106	30%	2,36 zł
L-120	T14	23109	30%	2,36 zł
L-120	T2	23107	30%	2,36 zł
L-120	T3	23146	30%	2,36 zł
L-120	T4	23111	30%	2,36 zł
L-120	T5	23108	30%	2,36 zł
L-120	T6	23121	30%	2,36 zł
L-120	T7	23110	30%	2,36 zł
L-180	T1	12946	30%	3,49 zł
L-180	T12	23122	30%	3,49 zł
L-180	T14	23114	30%	3,49 zł
L-180	T2	23112	30%	3,49 zł
L-180	T3	23147	30%	3,49 zł
L-180	T4	23113	30%	3,49 zł
L-180	T5	23117	30%	3,49 zł
L-180	T6	23115	30%	3,49 zł
L-180	T7	23116	30%	3,49 zł
L-240	T1	23118	30%	5,35 zł
L-240	T12	23120	30%	5,35 zł
L-240	T14	23148	30%	5,35 zł
L-240	T2	23119	30%	5,35 zł
L-240	T3	23752	30%	5,35 zł
L-240	T4	23353	30%	5,35 zł
L-240	T6	13179	30%	5,35 zł

ATM



PG-010

rozmiar	indeks	rabat	cena
50 N	18376	30%	1,26 zł
60 N	17533	30%	1,26 zł
80 N	12998	30%	1,26 zł
100 N	11076	30%	1,26 zł
120 N	11078	30%	1,26 zł
150 N	18377	30%	1,26 zł
180N	35549	30%	1,26 zł

ATM



KR-445

rozmiar	kolor	indeks	rabat	cena
600x60	A12	39194	40%	11,46 zł
600x60	A6	39191	40%	11,46 zł
600x60	A8	39192	40%	10,60 zł
600x60	P1	39193	40%	11,54 zł
600x80	A12	39314	40%	11,54 zł
600x80	A6	39311	40%	11,54 zł
600x80	A8	39312	40%	10,60 zł
600x80	P1	39313	40%	11,54 zł

ZESTAWY LOFT

ATM



-35%

indeks 40887
UNO P2
96,62 zł



-35%

indeks 40888
ARDON P2
95,08 zł



-35%

indeks 40889
TAMAG P2
99,34 zł



-35%

indeks 40890
GRAND P2
110,58 zł



-30%

ATM

indeks 12943
MN-025A G2
0,23 zł



-30%

ATM

indeks 40444
MN-025A P2
0,36 zł

* Podane ceny netto po uwzględnieniu rabatu.
** Warunkiem otrzymania ceny z oferty jest złożenie zamówienia w dniach od 27-11-2026 do 05-12-2026.
*** Produkty objęte promocją nie podlegają zwrotowi.

DO WYCZERPANIA ZAPASÓW

+48 12 356-40-00
zamowienia@metgal.com.pl
www.metgal.eu

-35%



ATM

WM-1003

rozmiar	indeks	cena
L-150	39317	6,64 zł
L-200	39318	7,27 zł
L-250	39319	8,14 zł

-35%



ATM

indeks 39320

WM-1004

8,52 zł

-35%



ATM

indeks 39325

WM-1009

4,60 zł

-35%



ATM

indeks 39321

WM-1005

5,80 zł

-35%



ATM

indeks 39322

WM-1006

7,25 zł

-35%



ATM

indeks 39326

WM-1010

4,94 zł

-35%



ATM

indeks 39323

WM-1007

6,11 zł

-35%



ATM

indeks 39324

WM-1008

5,74 zł

-35%



ATM

indeks 39349

WM-1011

7,11 zł



ATM

WS-502

rozmiar	indeks	rabat	cena
15 L	40354	35%	10,89 zł
20 L	40355	35%	21,65 zł

-35%

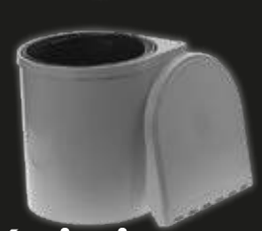

indeks 16421

Kosz na śmieci okrągły 10L

30,95 zł

-35%



indeks 38729

Kosz na śmieci wysuwany 16L + 16L

217,07 zł

-35%



ATM

indeks 39350

WM-1012

8,44 zł

* Podane ceny netto po uwzględnieniu rabatu.
** Warunkiem otrzymania ceny z oferty jest złożenie zamówienia w dniach od 27-11-2026 do 05-12-2026.
*** Produkty objęte promocją nie podlegają zwrotowi.

DO WYCZERPANIA ZAPASÓW

+48 12 356-40-00
zamowienia@metgal.com.pl
www.metgal.eu



WS-1101

rozmiar	indeks	cena
96x422x80	40810	19,47 zł
96x472x80	40811	22,83 zł
96x572x80	40812	29,54 zł
96x672x80	40813	36,26 zł



WS-1102

rozmiar	indeks	cena
121x422x80	40814	22,83 zł
121x472x80	40815	26,19 zł
121x572x80	40816	32,90 zł
121x672x80	40817	39,61 zł



WS-1103

rozmiar	indeks	cena
100x200x65	40818	10,07 zł
100x320x65	40819	12,75 zł
100x370x65	40820	14,77 zł
100x420x65	40821	14,10 zł
100x470x65	40822	16,12 zł
100x520x65	40823	18,80 zł



WS-1104

rozmiar	indeks	cena
150x200x65	40824	11,41 zł
150x320x65	40825	14,10 zł
150x370x65	40826	15,44 zł
150x420x65	40827	14,10 zł
150x470x65	40828	17,46 zł
150x520x65	40829	20,14 zł



indeks 40830

WS-1105

7,39 zł



ATM

WS-490

rozmiar	kolor	indeks	cena
30x490	T1	20461	7,16 zł
30x490	T3	16145	7,22 zł
40x490	T1	19127	8,27 zł
40x490	T3	19128	8,18 zł
45x490	T1	22880	9,67 zł
45x490	T3	21364	9,72 zł
50x490	T1	19129	10,26 zł
50x490	T3	19130	10,28 zł
60x490	T1	19131	11,96 zł
60x490	T3	19132	12,11 zł
70x490	T1	18746	13,99 zł
70x490	T3	10595	14,10 zł
80x490	T1	19133	17,90 zł
80x490	T3	19134	17,90 zł
90x490	T1	19135	19,79 zł
90x490	T3	19170	19,85 zł
100x490	T1	23643	22,35 zł
100x490	T3	22055	22,43 zł



indeks 40831

WS-1106

6,04 zł



ATM

indeks 12985

ZB-138

G2

1,18 zł



ATM

indeks 20352

ZB-139

G2

1,27 zł



ATM

indeks 12986

ZB-204

G2

3,04 zł



ATM

ZB-205

G2

rozmiar	indeks	cena
L-500	13267	3,74 zł
L-600	13268	4,06 zł
L-800	13269	5,30 zł



ATM

indeks 13099

ZB-208

G2

2,11 zł

* Podane ceny netto po uwzględnieniu rabatu.
** Warunkiem otrzymania ceny z oferty jest złożenie zamówienia w dniach od 27-11-2026 do 05-12-2026.
*** Produkty objęte promocją nie podlegają zwrotowi.

DO WYCZERPANIA ZAPASÓW

+48 12 356-40-00
zamowienia@metgal.com.pl
www.metgal.eu

ATM®
www.atm.info.pl

CARGO MINI
NORMA
WB-582

-40%

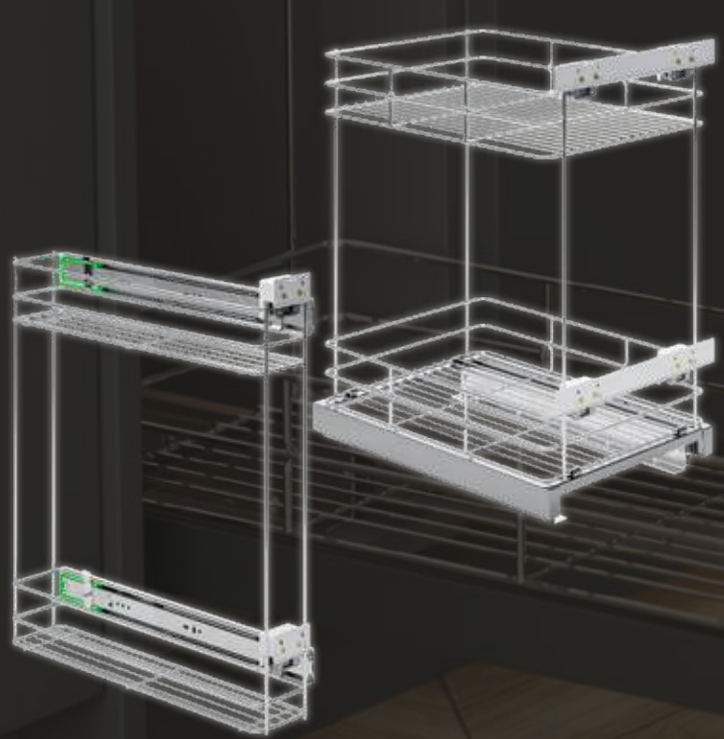

rozmiar	kolor	indeks	cena
150-L	G2	41147	51,57 zł
150-L	P13	41149	44,33 zł
150-R	G2	41148	51,57 zł
150-R	P13	41150	44,33 zł
200-L	G2	41151	58,73 zł
200-L	P13	41153	50,65 zł
200-R	G2	41152	58,73 zł
200-R	P13	41154	50,65 zł
300	G2	41155	77,60 zł
300	P13	41156	69,06 zł
400	G2	41157	91,88 zł
400	P13	41158	80,00 zł
500	G2	41159	104,25 zł
500	P13	41160	92,77 zł

* Podane ceny netto po uwzględnieniu rabatu.
** Warunkiem otrzymania ceny z oferty jest złożenie zamówienia w dniach od 27-11-2026 do 05-12-2026.
*** Produkty objęte promocją nie podlegają zwrotowi.

DO WYCZERPANIA ZAPASÓW

+48 12 356-40-00
zamowienia@metgal.com.pl
www.metgal.eu

ATM

WM-001



kolor	indeks	rabat	cena
G49	35396	50%	1,15 zł
G8	26305	50%	0,95 zł

ATM

WM-002



kolor	indeks	rabat	cena
G49	35395	50%	1,83 zł
G8	26306	50%	1,61 zł

ATM

WM-038



kolor	indeks	rabat	cena
G2	35650	50%	4,07 zł
G5	35651	50%	3,83 zł
G6	35652	50%	3,83 zł
G8	35653	50%	3,48 zł
P1	35655	50%	3,83 zł
P2	35654	50%	4,04 zł

ATM

WM-003



kolor	indeks	rabat	cena
G49	35394	50%	3,22 zł
G8	26307	50%	3,22 zł

ATM

WM-004



kolor	indeks	rabat	cena
G49	35393	50%	2,02 zł
G8	35388	50%	1,95 zł

ATM

WM-051



kolor	indeks	rabat	cena
G2	40062	35%	8,87 zł
G3	40063	35%	8,96 zł
G30	40064	35%	9,89 zł
G37	40065	35%	9,89 zł
G5	40066	35%	9,04 zł
G6	40067	35%	9,04 zł
G8	40068	35%	9,20 zł
P2	40070	35%	8,20 zł
P41	40069	35%	8,20 zł

ATM

WM-005



kolor	indeks	rabat	cena
G49	35392	50%	3,81 zł
G8	35389	50%	3,75 zł

ATM

WM-006



kolor	indeks	rabat	cena
G4	22106	50%	2,52 zł
G49	35397	50%	2,52 zł
G8	21838	50%	2,69 zł

ATM

WM-052



kolor	indeks	rabat	cena
G4	40071	35%	5,50 zł
G49	40072	35%	6,07 zł
G5	40073	35%	5,75 zł
G6	40074	35%	5,75 zł
P2	40075	35%	5,34 zł

ATM

WM-007



kolor	indeks	rabat	cena
G4	22090	50%	3,45 zł
G49	35398	50%	3,38 zł
G8	21842	50%	3,87 zł

ATM

WM-008



kolor	indeks	rabat	cena
G2	21843	50%	4,48 zł
G5	21844	50%	4,48 zł

ATM

WM-058



kolor	indeks	rabat	cena
G4	40076	35%	4,97 zł
G49	40077	35%	5,59 zł
P2	40078	35%	4,89 zł

* Podane ceny netto po uwzględnieniu rabatu.
** Warunkiem otrzymania ceny z oferty jest złożenie zamówienia w dniach od 27-11-2026 do 05-12-2026.
*** Produkty objęte promocją nie podlegają zwrotowi.

DO WYCZERPANIA ZAPASÓW

+48 12 356-40-00
zamowienia@metgal.com.pl
www.metgal.eu

PREMIUMBOX



-30%

PK-94

rozmiar	kolor	indeks	cena
L-270	P1	25620	23,81 zł
L-270	P31	25621	23,81 zł
L-300	P1	25622	26,32 zł
L-300	P31	25623	26,32 zł
L-350	P1	25625	27,78 zł
L-350	P31	25624	27,78 zł
L-400	P1	25627	28,98 zł
L-400	P31	25626	28,98 zł
L-450	P1	25628	30,53 zł
L-450	P31	25629	30,53 zł
L-500	P1	25631	32,70 zł
L-500	P31	25630	32,70 zł
L-550	P1	25632	34,80 zł
L-550	P31	25633	34,80 zł



-35%

PK-95

rozmiar	kolor	indeks	cena
L-270	P1	25618	23,81 zł
L-270	P31	25619	23,81 zł
L-300	P1	25616	26,07 zł
L-300	P31	25617	26,07 zł
L-350	P1	25614	27,51 zł
L-350	P31	25615	27,51 zł
L-400	P1	25567	28,70 zł
L-400	P31	25566	28,70 zł
L-450	P1	25560	30,23 zł
L-450	P31	25559	30,23 zł
L-500	P1	25561	32,38 zł
L-500	P31	25563	32,38 zł
L-550	P1	25565	34,46 zł
L-550	P31	25564	34,46 zł



PK-001

rozmiar	indeks	rabat	cena
250	10168	30%	2,86 zł
300	10169	30%	3,42 zł
350	10170	30%	4,00 zł
400	10171	30%	4,56 zł
450	10172	30%	5,14 zł
500	10196	30%	5,71 zł
550	10270	30%	6,76 zł
600	10271	30%	7,37 zł
650	10357	30%	7,99 zł
700	10272	30%	8,60 zł



PK-112

rozmiar	indeks	rabat	cena
250	25498	30%	7,97 zł
300	18647	30%	8,90 zł
350	10161	30%	9,97 zł
400	19283	30%	10,89 zł
450	19980	30%	11,80 zł
500	22182	30%	12,72 zł
550	24132	30%	13,48 zł
600	37306	30%	14,40 zł
700	37307	30%	16,74 zł

-33%

Szyna montażowa (I)

symbol	rozmiar	indeks	cena
ZM-320	L-2000	23372	4,74 zł
ZM-325	L-2000	36899	6,10 zł

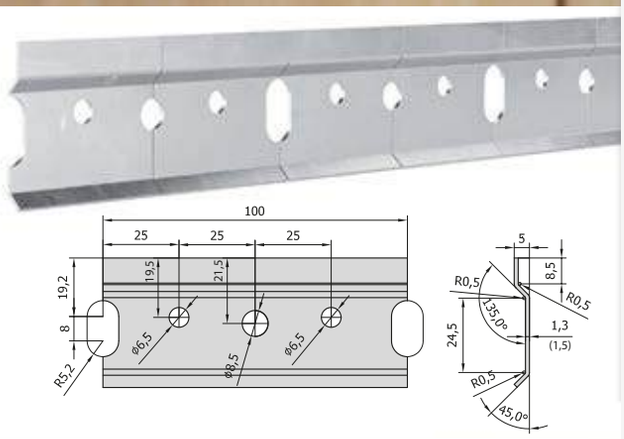



PK-126

rozmiar	indeks	rabat	cena
270	41281	32%	17,41 zł
300	41282	32%	16,16 zł
350	41283	32%	17,05 zł
400	41284	32%	18,26 zł
450	41285	32%	19,20 zł
500	41286	32%	19,91 zł
550	41287	32%	21,15 zł
600	41288	32%	22,34 zł

-33%

Szyna montażowa (II)

symbol	rozmiar	indeks	cena
ZM-520	L-2000	14342	4,74 zł
ZM-525	L-2000	21434	6,10 zł

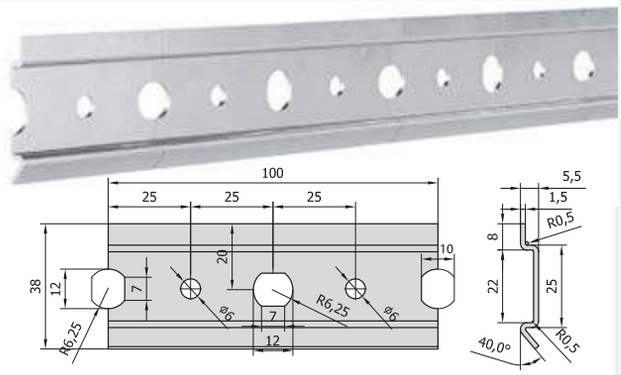

* Podane ceny netto po uwzględnieniu rabatu.
** Warunkiem otrzymania ceny z oferty jest złożenie zamówienia w dniach od 27-11-2026 do 05-12-2026.
*** Produkty objęte promocją nie podlegają zwrotowi.

DO WYCZERPANIA ZAPASÓW

+48 12 356-40-00
zamowienia@metgal.com.pl
www.metgal.eu



ATM

ZM-276

kolor	indeks	rabat	cena
G11	35059	30%	2,92 zł
T1	39134	30%	2,32 zł
T14	41718	30%	2,40 zł
T2	41713	30%	2,40 zł
T3	41714	30%	2,40 zł
T5	41715	30%	2,40 zł
T6	41716	30%	2,40 zł
T9	41717	30%	2,40 zł



ATM

ZM-278

kolor	indeks	rabat	cena
T1	35061	30%	3,27 zł
T14	41722	30%	3,36 zł
T2	41719	30%	3,36 zł
T3	35484	30%	3,36 zł
T5	41720	30%	3,36 zł
T6	41721	30%	3,36 zł
T9	35062	30%	3,36 zł



ATM

ZM-287

kolor	indeks	rabat	cena
T1	41706	30%	1,67 zł
T14	41712	30%	1,67 zł
T2	41707	30%	1,67 zł
T3	41708	30%	1,67 zł
T5	41709	30%	1,67 zł
T6	41710	30%	1,67 zł
T9	41711	30%	1,67 zł

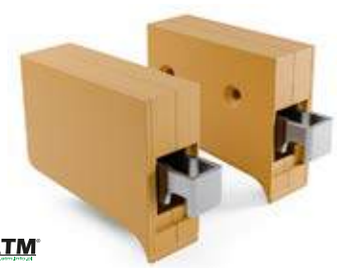

ATM

ZM-291

kolor	indeks	rabat	cena
T1	41699	30%	1,55 zł
T14	41705	30%	1,61 zł
T2	41700	30%	1,61 zł
T3	41701	30%	1,61 zł
T5	41702	30%	1,61 zł
T6	41703	30%	1,61 zł
T9	41704	30%	1,61 zł



ATM

ZM-311

kolor	indeks	rabat	cena
T1	41723	30%	2,30 zł
T14	41729	30%	2,37 zł
T2	41724	30%	2,37 zł
T3	41725	30%	2,37 zł
T5	41726	30%	2,37 zł
T6	41727	30%	2,37 zł
T9	41728	30%	2,37 zł



ATM

ZM-282

kolor	indeks	rabat	cena
T1	13036	30%	0,58 zł
T14	36046	30%	0,60 zł
T2	36288	30%	0,60 zł
T3	36036	30%	0,60 zł
T5	37904	30%	0,60 zł
T6	36037	30%	0,60 zł
T9	36080	30%	0,60 zł



ATM

KM-050

rozmiar	indeks	rabat	cena
H-17	22839	35%	0,31 zł
H-27	12968	35%	0,37 zł
H-44	24139	35%	0,65 zł



P32

ATM

indeks 39112

DN-269

1,61 zł



ATM

WM-142

rozmiar	indeks	rabat	cena
100x75	21900	30%	0,78 zł
100x75	21901	30%	0,78 zł
125x100	21902	30%	0,99 zł
125x100	21903	30%	0,99 zł
150x125	21904	30%	1,11 zł
150x125	21905	30%	1,11 zł
200x150	21906	30%	1,34 zł
200x150	21907	30%	1,34 zł
250x200	21908	30%	1,86 zł
250x200	21909	30%	1,86 zł
300x250	21910	30%	2,28 zł
300x250	21911	30%	2,28 zł
350x300	21912	30%	2,63 zł
350x300	21913	30%	2,63 zł
400x350	21914	30%	5,28 zł
400x350	21915	30%	5,28 zł

* Podane ceny netto po uwzględnieniu rabatu.
** Warunkiem otrzymania ceny z oferty jest złożenie zamówienia w dniach od 27-11-2026 do 05-12-2026.
*** Produkty objęte promocją nie podlegają zwrotowi.

DO WYCZERPANIA ZAPASÓW

+48 12 356-40-00
zamowienia@metgal.com.pl
www.metgal.eu

ATM
www.atm.info.pl

DN-042

T2

rozmiar	indeks	rabat	cena
H-80	41565	32%	0,37 zł
H-100	41566	32%	0,37 zł
H-120	41567	32%	0,41 zł
H-150	41568	32%	0,44 zł



AP 189

H-100
3m

kolor	indeks	rabat	cena
biały mat	38056	50 %	31,56 zł
biały połysk	35355	50 %	31,56 zł
czarny mat	37856	50 %	31,56 zł
czarny połysk	12080	50 %	31,56 zł
inox	11799	50 %	37,56 zł



AP 637

H-150
3m

kolor	indeks	rabat	cena
biały mat	39700	50 %	48,18 zł
czarny mat	38209	50 %	48,11 zł
inox	15307	50 %	58,49 zł



-31%

indeks 21226

AP 659

3m

2,39 zł



* Podane ceny netto po uwzględnieniu rabatu.
** Warunkiem otrzymania ceny z oferty jest złożenie zamówienia w dniach od 27-11-2026 do 05-12-2026.
*** Produkty objęte promocją nie podlegają zwrotowi.

DO WYCZERPANIA ZAPASÓW

+48 12 356-40-00
zamowienia@metgal.com.pl
www.metgal.eu

LEGENDA | ICONS EXPLANATION | ЛЕГЕНДА | LEGENDA

POKRYCIA GALWANICZNE | GALVANISED COATINGS | ГАЛЬВАНИЧЕСКОЕ ПОКРЫТИЯ | GALVANICKÉ POVRCHY

G1 Czarny nikiel połysk chrom / Black nickel gloss / Черный никель блеск / Čierny lesk

G2 Chrom połysk / Chrome / Хром / Chrom lesk

G3 Złoto / Gold / Золото / Zlato

G30 Miedź mat / Copper matt / Мат. медь / Meď matná

G37 Złoty mat / Gold matt / Мат. золото / Zlatá matná

G4 Stare złoto / Old gold / Старое золото / Staré zlato

G49 Antyczne srebro / Antic silver / Античноесеребро / Starožitnéstriebro

G5 Nikiel satyna / Satin nickel / Сатиновый никель / Satyna

G6 Chrom mat / Chrome matt / Матовый хром / Chrom mat

G8 Nikiel szczotkowany (inox) / Brushed nickel / Никель брашнрованный / Inox- chróm brúsený

A12 Anoda szczotkowana czarna / Black brushed anode / Анод черный брашнрованный / Čierny brúsený

A2 Anoda chromowana / Chromed anode / Анод хромированная / Chrómovaný anód

G3 Anoda złoty / Gold anode / Анод золото / Zlatý elox

A30 Anoda miedź mat / Copper matt anode / Анод матовая медь / Matný medený elox

G37 Anoda złoty mat / Gold matt anode / Анод матовое золото / Matný zlatý elox

A6 Anoda chrom-mat / Chrome matt anode / Анод матовый хром / Chróm matný

A8 Anoda szczotkowana ciemna / Inox / Темный анод брашнрованный / Inox tmavý

AB Patyna / Patina / Патина / Patina

OC1 Ocynk biały / Galvanized white / Белый цинк / Biely zinok

OC2 Ocynk czarny / Galvanized black / Чёрный цинк / Čierny zinok

POKRYCIA LAKIERNICZE | COMBINED fiNISHES | ЦВЕТА ПОКРАСКИ | LAKOVANÉ POVRCHY

P1 Biały / White / Белый / Biela

P2 Czarny / Black / Чёрный / Čierna

P41 Biały mat / White matt / Матовый белый / Biela matná

TL12 Efekt aluminium (plastik) / Aluminium effect (plastic) / Алюминиевый эффект пластика / Hliníkový efekt (plast)

KOLORY TWORZYW SZTUCZNYCH | PLASTIC COLORS | ЦВЕТА ПЛАСТИКА | FARBY PLASTOV

T0 Bezbarwny / Colourless / Прозрачный / Bezfarebný

T1 Biały / White / белый / Biely

T2 Czarny / Black / Чёрный / Čierny

T3 Popiel / Gray / Серый / Sivý

T4 Brąz / Brown / Коричневый / Hnedý

T5 Buk / Beech / Бук / Buk

T6 Olcha / Alder / Ольха / Javor

T7 Kalwados / Calvados / Кальвадос / Kalvados

T9 Wenge / Venge / Венге / Wenge

T10 Aluminium / Aluminium / Алюминий / Hliník

T11 Wanilia / Vanilla / Ваниль / Vanilka

T12 Klon / Maple / Клен / Jelša

T13 Jasny popiel / Light gray / Светло-серый / Svetlosivý

T14 Orzech / Walnut / Opex / Orech

T18 Rustikal / Rustikal / Рустикаль / Rustikál

T19 Mahoń / Mahogany / Красное дерево / Mahagón

T20 Dąb sonoma / Sonoma oak / Сонома дуб / Dub Sonoma

T21 Grafit / Graphite / Графит / Grafitová

T23 Ciemny popiel / Dark gray / Темно-серый / Tmavosivá

T24 Kaszmir / Cashmere / Кашемир / Kašmír

T25 Ciemny orzech / Dark walnut / Тёмный орех / Tmavý orech

T26 Beż / Beige / Бежевый / Béžová

T32 Antracyt / Anthracite / Антрацит / Antracit

* Podane ceny netto po uwzględnieniu rabatu.
** Warunkiem otrzymania ceny z oferty jest złożenie zamówienia w dniach od 27-11-2026 do 05-12-2026.
*** Produkty objęte promocją nie podlegają zwrotowi.

DO WYCZERPANIA ZAPASÓW

+48 12 356-40-00
zamowienia@metgal.com.pl
www.metgal.eu